Mobile Antennensysteme

www.IMB-SERVICE.de
D-31167 Bockenem

- LTE
- GPS
- Omni Directional
- ROHS Compliant
- Vehicle Mount
- Cellular /CDMA
- UMTS /AWS
- W F
- WiMax

Elektrotechnischer Grosshandel - Distribution
Spezialkabelkonfektion

KFZ
LKW
Schiff
Container
Maschinen

2017.05

www.imb-service.de
Großhandel und Kabelkonfektion
+49 (0)5067 / 24 90 750, gh@imb-service.de

WB 10

Glasklebeantenne
2G/3G/4G/WIMAX/GPS

Glasklebeantenne 2G/3G/4G/WIMAX/GPS

Frequenzen:
698-960MHz, 1575MHz, 1710-2170MHz, 2396-2700MHz
Gewinn: 2dBi/ 0dBd
Polarisation: Vertikal
Strahlungsmuster: Omni-Direktional
VSWR: <2,5:1
Wiederstand: 50 OHM
max. Eingangsleistung: 10W

Maße:
Länge 131mm/ Breite 20mm/ Dicke 7mm
Material: ABS Kunststoff
Farbe: Schwarz

Kabeltyp: SR1-174-XLPE
Kabellänge: 0,5m
Stecker: SMA Stecker (male)

Artikel-Nummer: 112.103180

www.imb-service.de
Großhandel und Kabelkonfektion
+49 (0)5067 / 24 90 750, gh@imb-service.de

WB 11

GPRS/3G Antenne

Antenne 689-960/1710-2700MHz SMA Stecker gewinkelt
Frequenzen: 698-960MHz, 1710-2170MHz, 2396-2700MHz
Gewinn: 2dBi/ 0dBd
Polarisation: Vertikal
Strahlungsmuster: Omni-Direktional
VSWR: <2,5:1
Wiederstand: 50 OHM
max. Eingangsleistung: 10W

Maße:
Länge 163mm/ Breite 22mm/ Dicke 7mm

Material:
ABS Kunststoff

Farbe:
schwarz

Stecker:
SMA Stecker (male)gewinkelt

Artikel-Nummer: 112.103181

www.imb-service.de
Großhandel und Kabelkonfektion
+49 (0)5067 / 24 90 750, gh@imb-service.de

WB 14
WiFi Antenne

Rundstrahlantenne 2,4-5,8GHz Wifi N(f)-Anschluss
Frequenz: 2396-6000MHz
VSWR: <2:1
Gewinn:
@2,4GHz 4dBi
@5GHz 5dBi
Polarisation: Vertikal
Strahlungsmuster: Omni-Direktional
Wiederstand: 50 OHM
max. Eingangsleistung: 60W

Maße: Höhe 82mm/ Durchmesser 48mm
Material: UV resistenter Kunststoff
Farbe: Weiß
Befestigung: Befestigungsschraube mit Mutter

Stecker: N Buchse (female)

Artikel-Nummer: 112.103184

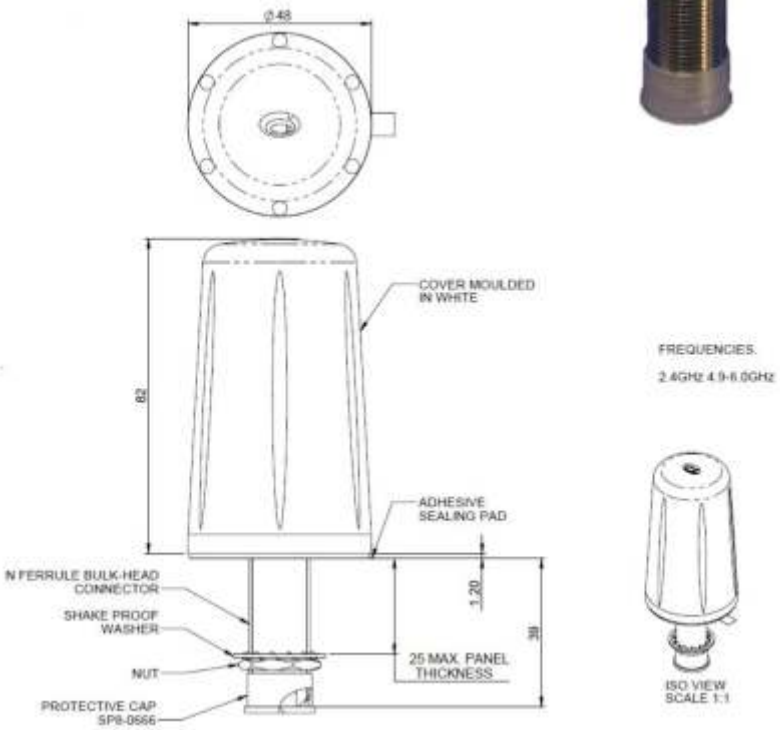

www.imb-service.de
Großhandel und Kabelkonfektion
+49 (0)5067 / 24 90 750, gh@imb-service.de

WB 15

low profile LTE Antenne

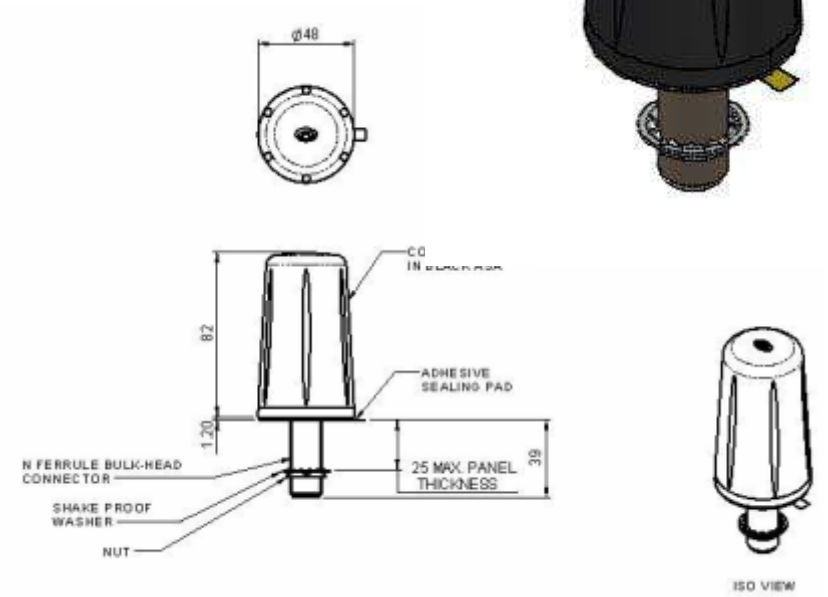

Antenne zur Datenübertragung über LTE, UMTS, HSDPA, GPRS, EDGE
Frequenzbereich 0,7 - 2,7 Ghz
Antennenanschluss 1 x SMA Stecker (Male)
Antennengewinn 5 dBi (geeignet für Mobiles Internet)
Einsatzbereich: KFZ, LKW, außen
Montageort: Dachmontage
Kabellänge 0,5 m / für alle Metallflächen geeignet
für MiMo Anwendungen werden 2 Antennen benötigt

Diagramme und Plots finden Sie im englischen Datenblatt.

Artikel-Nummer: 112.103185

www.imb-service.de
Großhandel und Kabelkonfektion
+49 (0)5067 / 24 90 750, gh@imb-service.de

WB 22

UMTS/GPRS Antenr

Antenne für UMTS und GPRS (1800Mhz) Gewinn 9 dBi

Anwendung bei UMTS Empfang wenn kein ausreichendes Signal zur Verfügung steht.

Antenne in Richtung des Senders an die Außenwand montieren. Die WB 22 deckt auch den 1800 MHz-Bereich / GPRS-Netz komplett ab.

Technische Daten:
Patch Antenne
Frequenzbereich:
1900 - 2170 (MHz) UMTS, 1800 MHz GPRS
VSWR: 2.0:1
Gewinn: isotrop: 9 dBi
3db beamwidth: vertikal: 50 Grad / horizontal: 50 Grad
Abmessungen: 93 x 93 x 25 (mm)
Anschlussstecker für Antennenkabel: SMA socket

Lieferumfang: Wandmontage, Standfuß
Anschlusskabel nicht im Liefgerumfang!

Artikel Nummer: 112.103192

www.imb-service.de
Großhandel und Kabelkonfektion
+49 (0)5067 / 24 90 750, gh@imb-service.de

WB 24

LTE MiMo Antenne

LTE MiMo-Ant.698-2700MHz
8dbi 5 m SMA Stecker
Einsatzgebiet:
Verbesserung des LTE Signals
eines stationären LTE Routers.

Die WB 22 ist eine 2x2 MIMO Rundstrahlantenne für 2G, 3G und 4G-Netze. (LTE, UMTS, HSDPA, GPRS, EDGE) Zwei getrennte Breitbandelemente in einem einzigen Gehäuse, erlauben den Betrieb in MIMO und Diversity-Mode.
Das robuste, wetterfeste und UV-beständige Gehäuse ist für eine Wand- und Mastmontage optimiert. Entsprechende Halterungen sind im Lieferumfang enthalten.
Ein 5 Meter langes, doppelt geschirmtes (low loss) Twin Kabel, mit hochwertigen Verbindungssteckern, erlaubt eine einfache Montage und Kabelführung.

Frequenzen: 698-960MHz, 1710-2700MHz
Gewinn: @698-960MHz 6dBi
@1710-2170MHz 9dBi
@2396-2700MHz 6dBi
Polarisation: Vertikal, Strahlungsmuster: Direktional

Maße: Höhe 230mm/ Breite 180mm/ Tiefe 94mm
Material: UV-resistenter ASA Kunststoff
Farbe: RAL9010 (reines Weiß)
Befestigung: Wandmontage/ Mastmontage/ Tischmontage
Kabeltyp: SR1-029-B-T, **Kabellänge 2x 5m**
Stecker: SMA Stecker (male)

Artikel-Nummer: 112.103194

www.imb-service.de
Großhandel und Kabelkonfektion
+49 (0)5067 / 24 90 750, gh@imb-service.de

WB 26

W-LAN Antenne

WLAN Antenne 2,4GHz-5,8GHz 3-5dBi
SMA Reverse Winkel St.
Frequenzen:
2396-2485/4900-6000MHz
Gewinn: 3dBi / 5dBi
Polarisation: Vertikal
Strahlungsmuster: Omni-Direktional
VSWR: < 2,5:1
Wiederstand: 50 OHM
max. Eingangsleistung: 10W
Maße: Länge 163mm/ Breite 22mm/ Dicke 7mm
Material: ABS Kunststoff
Farbe: Schwarz
Stecker: SMA Reverse Stecker (m) gewinkelt
Artikel-Nummer: 112.103196

Technical Drawing

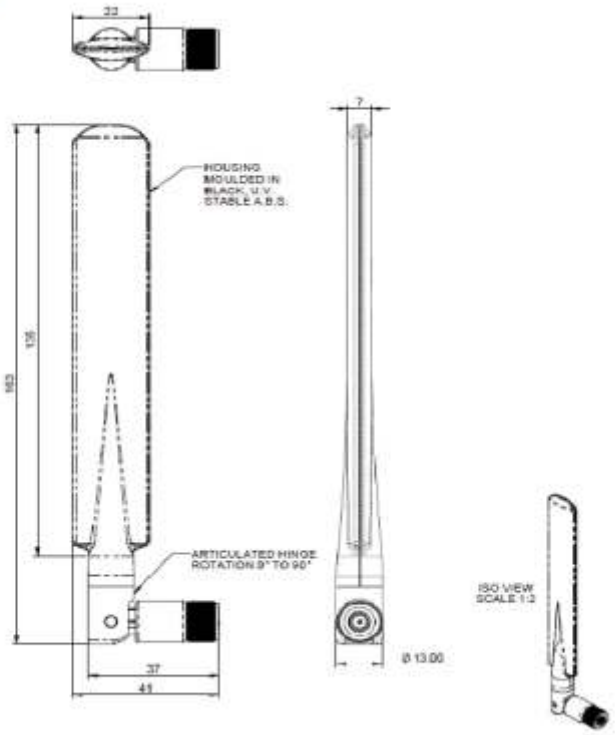

www.imb-service.de
Großhandel und Kabelkonfektion
+49 (0)5067 / 24 90 750, gh@imb-service.de

WB 27
W-LAN

Ant. WIFI WLan 2400MHz 5800MHz SMA-Buchse, 9dBi
Frequenzen: 2400-2485 & 4900-6000 MHz
Gewinn: 9dBi
Polarisation: Vertical
Strahlungsmuster: Directional
Widerstand: 50 Ohm
max. Eingangsleistung: 50 Watt

Maße: Höhe 93mm / Breite 93mm / Tiefe 25mm
Material: Aluminium
Farbe: weiß

Befestigung: Wand- oder Mastbefestigung
Windfest: 11N bei 150 Km/h

Kabeltyp: nicht im Lieferumfang vorhanden
Anschluss: SMA-Buchse (female) in der Antenne

Artikel-Nummer: 112.03196

www.imb-service.de
Großhandel und Kabelkonfektion
+49 (0)5067 / 24 90 750, gh@imb-service.de

WB 28

WiFi / Wimax

Fahrzeugantenne 2.4GHz WIFI / 4.9 GHz WIMAX/ 5.8GHz WIFI

Frequenz: 2,3-2,7GHz/ 4,9-6GHz
Gewinn: 2dBi/ 0dBd
Polarisation: Vertikal
Strahlungsmuster: Omni-Direktional
Wiederstand: 50 OHM
max. Eingangsleistung: 25W

Maße: Höhe 50mm / Durchmesser 102mm
Material: ABS Kunststoff
Farbe: Schwarz
Befestigung: 1-Loch Montage 18mm

Kabeltyp: SR1-174-XLPE
Kabellänge: 0,3m
Stecker: 2x SMA Buchse (f)

Artikel-Nummer: 112.103198

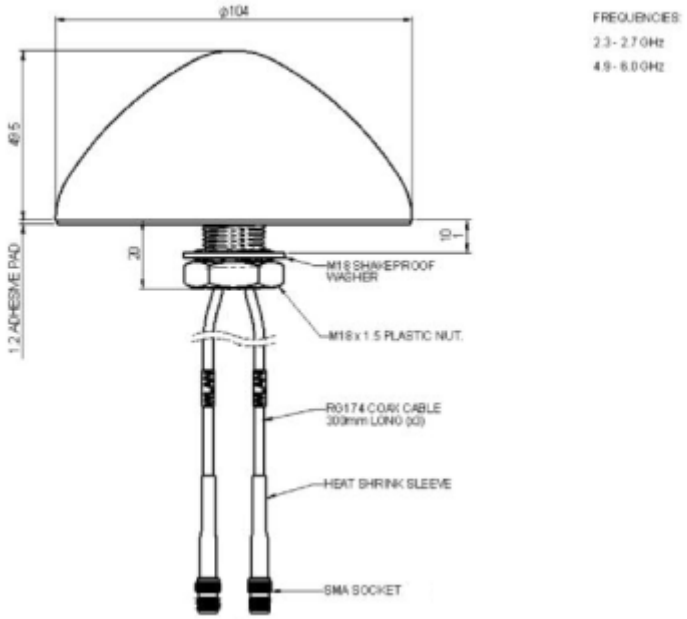

www.imb-service.de
Großhandel und Kabelkonfektion
+49 (0)5067 / 24 90 750, gh@imb-service.de

WB 29

Fahrzeugantenne 2.4GHz/ 5.8GHz 0,3m SMA (F)

Frequenz: 2.4GHz/5GHz
Gewinn: 2dBi
Polaristaion: Vertikal, Strahlungsmuster: Omni-direktional
Wiederstand: 50 OHM, max. Eingangsleistung: 25 Watt

Maße: Höhe 40mm/ Breite 48mm/ Länge 68mm
Material: UV resistenter ABS Kunststoff
Befestigung: 14mm Schraube mit Mutter
Artikel-Nummer: 112.103199

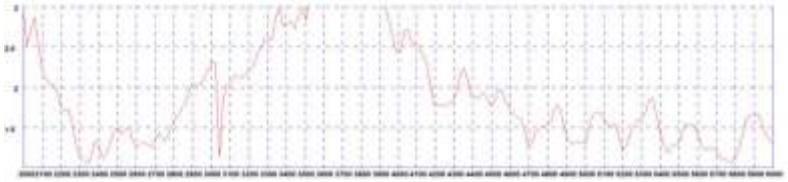

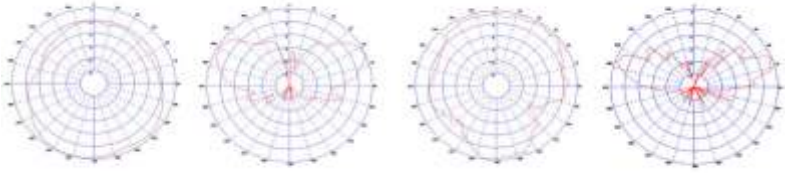

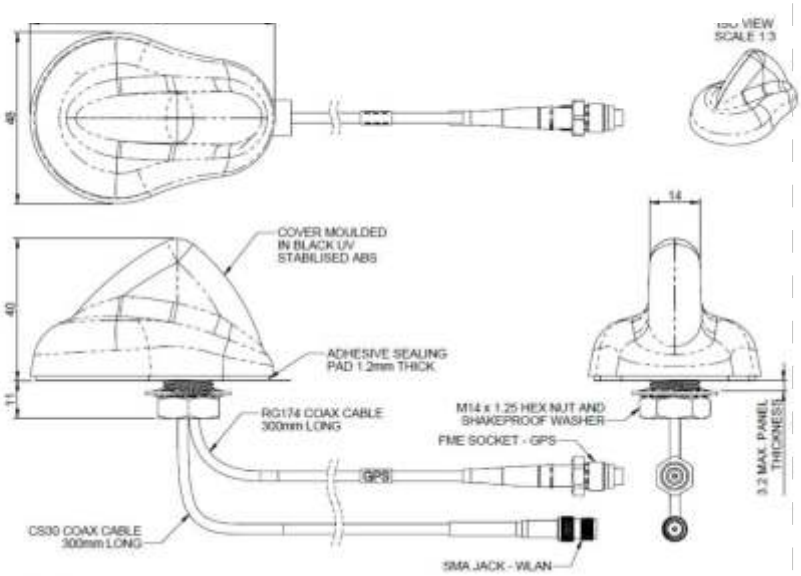

www.imb-service.de
Großhandel und Kabelkonfektion
+49 (0)5067 / 24 90 750, gh@imb-service.de

WB 30

GPS/2G/3G/$G/\

Fahrzeugantenne 1-2dBi
GPS(26dBi)/2G/3G/4G/WLAN

E-Zulassung
Frequenz: Element 1: 1575MHz
Element 2: 698-960MHz, 1710-2170MHz, 2500-2700MHz
Element 3: 2200-2700MHz & 4900-6000MHz
Element 4: Abhämgig vom verbauten Strahler
Gewinn: Element 1: 26dB
Element 2: 1dBi
Element 3: 2dBi
Polariation: Vertikal
Element 1: rechts zirkular
Strahlungsmuster: Omni-Direktional
Wiederstand: 50 OHM
max. Eingangsleistung: 25W/ Hauptstrahler 60W

Befestigung: 1-Loch Montage 18mm

Maße: Höhe 50mm/ Länge 120mm/ Breite 58mm
Material: ASA schwarz
Kabeltyp: SR1-174-XLPE
Kabellänge: Element 1: 330mm
Element 2: 300mm
Element 3: 270mm
Element 4: 360mm
Stecker: Element 1: FME Buchse (f)
Element 2: SMA Stecker (m)
Element 3: SMA Buchse (f)
Element 4: FME Stecker (m)
Artikel-Nummer: 112.103200

www.imb-service.de
Großhandel und Kabelkonfektion
+49 (0)5067 / 24 90 750, gh@imb-service.de

WB 32
GPS/LTE

Antenne zur Festmontage 2-6dBi
GPS, LTE, 0,3Mtr. SMA Stecker

Frequenz: Element1: 698-960MHz, 1700-2700MHz
Element2: 1560-1612MHz

Gewinn: 698-960MHz 4dBi
1700-2700MHz 6dBi

VSWR: Element1: <2,5:1

Masseunabhängig
Wiederstand: 50 OHM
max. Eingangsleistung: 50W

GPS Frequenz: 1575MHz
Gewinn: 26dB
Polarisation: rechts zirkulierend

Maße: Höhe 70mm/ Durchmesser 115mm
Material: ASA Kunststoff
Farbe: schwarz

Befestigung: 1-Loch Montage 19mm
Kabeltyp: SR1-174-XLPE (GPS), SR1-029-B (Cellular)
Kabellänge: 0,3m
Stecker: FME Buchse(f)[GPS], SMA Stecker (m)(Cellular)
Diagramme und Zeichnungen entnehmen Sie bitte dem englischen Datenblatt
Artikel-Nummer: 112.103202

www.imb-service.de
Großhandel und Kabelkonfektion
+49 (0)5067 / 24 90 750, gh@imb-service.de

WB 34

698-960,1700-2700 MHz

Antennefestmontage 4-6dBi
698-960,1700-2700Mhz SMA(m)

Frequenz: Element1: 698-960MHz, 1700-2700MHz

Gewinn: 698-960MHz 4dBi
1700-2700 6dBi

VSWR Wert: <2,5:1

Masseunabhängig
Wiederstand: 50 OHM
max. Eingangsleistung: 50W

Maße: Höhe 70mm / Durchmesser 115mm
Material: ASA Kunststoff
Farbe: schwarz

Befestigung: 1-Loch Montage 19mm
Kabeltyp: SR1-029-B (Cellular)
Kabellänge: 0,3m
Stecker: SMA Stecker (m) (Cellular)
IP 66
Artikel-Nummer: 112.103204

www.imb-service.de
Großhandel und Kabelkonfektion
+49 (0)5067 / 24 90 750, gh@imb-service.de

WB 35

Fahrzeugantenne

Fahrzeugantenne 4,5dBi mit GPS
698-960/1710-2700/2,4-6GHz

Frequenz: 698-960MHz, 1710-2700MHz,
2400/4900-6000MHz, 1562-1612MHz
Gewinn: @890-960MHz 1,5dBi
@1710-2170MHz 4,5dBi, @2500-2700MHz 4,5dBi
@2400MHz 6dBi, @4900-6000MHz 7dBi
@1562-1612MHz 26dB

Strahlungsmuster: Omni-Direktional
Widerstand: 50 Ohm, max. Eingangsleistung: 20 Watt

Maße: Höhe 15mm/ Breite 131mm/ Dicke 84,5mm
Material: UV & Flamen resistenter ABS Kunststoff schwarz
Befestigung: Acryl Klebepad

Kabeltyp: SC1-029-B, SC1-032-FRZH, LMR-100A-FR,
Kabellänge: 3x 3 Meter
Anschluss: Cellular: SMA Plug
Wifi: SMA Plug Reverse
GPS/GNSS: SMA Plug
E-Zulassung, Artikel-Nummer:112.103205

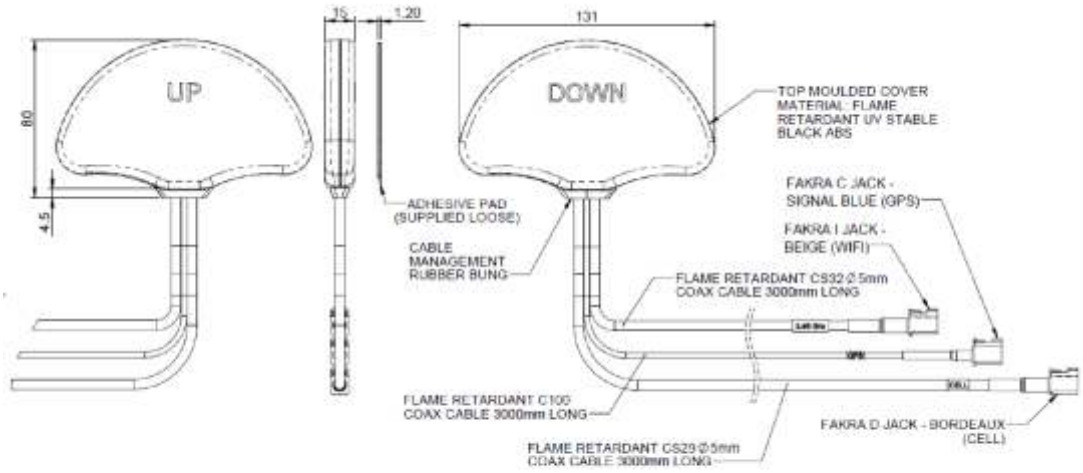

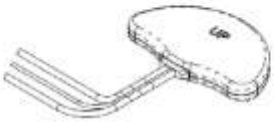

www.imb-service.de
Großhandel und Kabelkonfektion
+49 (0)5067 / 24 90 750, gh@imb-service.de

WB 43

Fahrzeugantenne

2G/3G/4G MIMO

Fahrzeugantenne 2G/3G/4G MIMO
LOW PROFILE
Frequenz: 698-960MHz, 1700-2700MHz

Gewinn: 698-960MHz 2,3dBi
1700-2700 5dBi

VSWR: <2,5:1

Masseunabhängig
Wiederstand: 50 OHM
max. Eingangsleistung: 50W

Maße: Höhe 62mm/ Durchmesser 176mm
Material: ASA Kunststoff
Farbe: schwarz

Befestigung: 1-Loch Montage 18mm
Kabeltyp: SR1-029-B (Cellular)
Kabellänge: 0,3m
Stecker: SMA Stecker (m) (Cellular)
IP 66
weitere Daten und Diagramme finden Sie
in der englischen Anleitung
Artikel Nummer : 112.103207

www.imb-service.de
Großhandel und Kabelkonfektion
+49 (0)5067 / 24 90 750, gh@imb-service.de

WB 44

Fahrzeugantenne

2G/3G/4G/2,4 MIMO

Fahrzeugantenne 2G/3G/4G MIMO
LOW PROFILE MIMO 2G/3G/4G/2.4

Frequenz: 698-960MHz, 1700-2700MHz
2300-2700MHz, 4900-6000MHz

Gewinn: 698-960MHz 2,3dBi, 1700-2700MHz 5dBi
2300-2700MHz 2dBi, 4900-6000 2dBi

VSWR: Element 1&2 <2,5:1, Element 3&4 <2:1

Masseunabhängig
Wiederstand: 50 OHM
max. Eingangsleistung: 50W

Maße: Höhe 62mm/ Durchmesser 170mm
Material: ASA Kunststoff
Farbe: schwarz

Befestigung: 1-Loch Montage
Kabeltyp: SR1-029-B (Cellular)
Kabellänge: 0,3m
Stecker: Element 1&2 SMA Stecker (m) (Cellular),
Element 3&4 SMA Buchse (f) (WIFI)
Ip66
Artikel-Nummer: 112.103208

www.imb-service.de
Großhandel und Kabelkonfektion
+49 (0)5067 / 24 90 750, gh@imb-service.de

WB 45

Fahrzeugantenne

2G/3G/4G/GPS MIMO

Fahrzeugantenne 2G/3G/4G MIMO/ GPS-Schwarz

Frequenz: 698-960MHz, 1700-2700MHz

Gewinn: @698-960MHz 2,3dBi, @1700-2700 5dBi

VSWR: <2,5:1

Masseunabhängig
Wiederstand: 50 Ohm
max. Eingangsleistung: 50 Watt

GPS Frequenz: 1575MHz
Gewinn: 26dBi
Polarisation: rechts zirkulierend

Maße: Höhe 62mm / Durchmesser 176mm
Material: ASA Kunststoff, Farbe: schwarz

Befestigung: 1-Loch Montage 18 mm
Kabeltyp: SR1-174-XLPE (GPS), SR1-029-B(Cellular)
Kabellänge: 0,3m
Stecker: FME Buchse(f)[GPS], SMA Stecker (m) (Cellular)
Weitere Informationen und Diagramme finden sie
im englischen Datenblatt.
Artikel-Nummer: 103209

www.imb-service.de
Großhandel und Kabelkonfektion
+49 (0)5067 / 24 90 750, gh@imb-service.de

WB 46

Fahrzeugantenne

2G/3G/4G/GPS MIMO
2,4/5,8/GPS schwarz

Fahrzeugantenne 2G/3G/4G MIMO/ 2.4/5.8/GPS-Schwarz

Frequenz: 698-960MHz, 1700-2700MHz
2,3-2,7GHz, 4,9-6GHz

Gewinn: @698-960MHz 2,3dBi, @1700-2700 5dBi
@Element3&4 2dBi

VSWR
@Element1&2 <2,5:1
@Element3&4 <2:1

Masseunabhängig
Wiederstand: 50 Ohm
max. Eingangsleistung: 50 Watt

GPS Frequenz: 1575MHz
Gewinn: 26dBi
Polarisation: rechts zirkulierend

Maße: Höhe 62mm/ Durchmesser 176mm
Material: ASA Kunststoff
Farbe: schwarz

Befestigung: 1-Loch Montage 18 mm
Kabeltyp: SR1-174-XLPE (GPS&2xWIFI),
SR1-029-B [2xCellular], Kabellänge: 0,3m
Stecker: FME Buchse(f)[GPS],
SMA Buchse(f)(WIFI), SMA Stecker (m)(Cellular)
Ip66, Eu118, E-Zulassung
Artikel-Nummer: 112.103210

www.imb-service.de
Großhandel und Kabelkonfektion
+49 (0)5067 / 24 90 750, gh@imb-service.de

WB 53

Fahrzeugantenne

2G/3G/4G/MIMO
FAKRA Anschluss
EU118, schwarz

Fahrzeugantenne 2G/3G/4G MIMO
FAKRA Anschluss EU118 Schwarz

Frequenz: 698-960MHz, 1700-2700MHz

Gewinn: 698-960MHz 2,3dBi
1700-2700 5dBi

VSWR: <2,5:1

Masseunabhängig
Wiederstand: 50 Ohm
max. Eingangsleistung: 50Watt

Maße: Höhe 62mm/ Durchmesser 170mm
Material: ASA Kunststoff
Farbe: schwarz
Befestigung: 1-Loch Montage 18mm
Kabeltyp: SR1-029-B (Cellular)
Kabellänge: 0,3m
Stecker: Fakra Stecker (m)(Cellular)
E-Zulassung, IP66, UN EU118 Zertifikat

Weitere Details und Messdiagramme finden Sie in der englischen Anleitung.
Artikel-Nummer: 112.103211

www.imb-service.de
Großhandel und Kabelkonfektion
+49 (0)5067 / 24 90 750, gh@imb-service.de

WB 54

Fahrzeugantenne

2G/3G/4G/MIMO
2,4/5,8 FAKRA Anschluss
EU118, schwarz

Fahrzeugantenne 2G/3G/4G MIMO 2.4/5.8, Fakra,schwarz, Eu118

Frequenz:
Element1+2: 698-960MHz, 1700-2700MHz
Element3+4: 2,3-2,7GHz, 4,9-6GHz

Gewinn:
@698-960MHz 2,3dBi
@1700-2700 5dBi
@Element3&4 2dBi

VSWR:
@Element1&2 <2,5:1
@Element3&4 <2:1

Masseunabhängig
Wiederstand: 50 OHM
max. Eingangsleistung: 50W

Maße: Höhe 62mm/ Durchmesser 176mm
Material: ASA Kunststoff
Farbe: schwarz

Befestigung: 1-Loch Montage 18mm
Kabeltyp: SR1-174-XLPE (GPS), SR1-029-B(Cellular)
Kabellänge: 0,3m
Stecker: Fakra C Blau [GPS], Fakra D Bordeaux (Cellular)
E-Zulassung, IP 66, UN Eu118 Zertifikat
Weitere Informationen und Diagramme finden Sie
im englischen Datenblatt.
Artikel-Nummer: 103212

www.imb-service.de
Großhandel und Kabelkonfektion
+49 (0)5067 / 24 90 750, gh@imb-service.de

WB 55

Fahrzeugantenne

2G/3G/4G/W-LAN
FAKRA Anschluss
EU118, schwarz

Fahrzeugantenne
2G/3G/4G; W-Lan, FAKRA, Eu118

Frequenz: Element1: 698-960MHz, 1700-2700MHz
Element2: 698-960MHz, 1700-2700MHz
Gewinn: @698-960MHz 2,3dBi
@1700-2700 5dBi
VSWR: <2,5:1

Masseunabhängig
Wiederstand: 50 OHM
max. Eingangsleistung: 50W

GPS Frequenz: 1575MHz
Gewinn: 26dBi
Polarisation: rechts zirkulierend

Maße: Höhe 62mm/ Durchmesser 176mm
Material: ASA Kunststoff
Farbe: schwarz

Befestigung: 1-Loch Montage 18mm
Kabeltyp: SR1-174-XLPE (GPS), SR1-029-FRZH-B (LTE)
Kabellänge: 0,3m
Stecker: Fakra C Blue[GPS], Fakra D Bordeaux (LTE)
Weitere Daten und Diagramme finden sie in unserer englischen Anleitung.
Artikel-Nummer:112.103213

www.imb-service.de
Großhandel und Kabelkonfektion
+49 (0)5067 / 24 90 750, gh@imb-service.de

WB 56

Fahrzeugantenne

2G/3G/4G/MiMo/2,4/5,8/GPS
FAKRA Anschluss
EU118, schwarz

Fahrzeugantenne 2G/3G/4G MiMo/ 2.4/5.8/GPS,Fakra,schwarz Eu118

Frequenz:
Element1+2: 698-960MHz, 1700-2700MHz
Element3+4: 2,3-2,7GHz, 4,9-6GHz

Gewinn:
@698-960MHz 2,3dBi, @1700-2700 5dBi
@Element3&4 2dBi

VSWR:
@Element1&2 <2,5:1, @Element3&4 <2:1

Masseunabhängig: Wiederstand: 50 OHM
max. Eingangsleistung: 50W

GPS Frequenz: 1575MHz
Gewinn: 26dBi
Polarisation: rechts zirkulierend

Maße: Höhe 62mm/ Durchmesser 176mm
Material: ASA Kunststoff, Farbe: schwarz

Befestigung: 1-Loch Montage 18mm
Kabeltyp: SR1-174-XLPE (GPS), SR1-029-B(Cellular)
Kabellänge: 0,3m
Stecker: Fakra C Blau [GPS], Fakra D Bordeaux (Cellular)
Weitere Informationen und Diagramme finden Sie in unseren englischen Datenblatt.

Artikel-Nummer:103214

www.imb-service.de
Großhandel und Kabelkonfektion
+49 (0)5067 / 24 90 750, gh@imb-service.de

Made in Germany

HPB 3 LTE

Handy Power Box 3 für LTE von 758-2690 Mhz

Handy Power Box

Mit der *Handy Power-Box* stellen Sie eine kabellose Verbindung zum Handy her.
Über Kabel wird dann eine externe, Außenantenne (z.B. LAT 56 Duo Set oder LTE Mimo) angeschlossen,so verbessern Sie den Empfang erheblich.
Richten Sie die Antenne, gemäß der Antenne beiliegenden Beschreibung aus.
Das Handy bleibt für die Dauer des Gesprächs auf der Vorderseite der *Handy Power-Box* liegen.
Sie sprechen über Headset oder die Freisprechfunktion.
Die Box eignet sich für alle Netze.
Antennenanschluss: FME-Stecker.
Die *Handy Power Box* ist ausschließlich für den Betrieb mit dem Handy konzipiert.
USB Sticks werden nicht unterstützt.
Das Handy wird nur lose aufgelegt und nicht befestigt.

Art.Nr.112.103113

www.imb-service.de
Großhandel und Kabelkonfektion
+49 (0)5067 / 24 90 750, gh@imb-service.de

Trennglied für LTE + GSM Antennen zum Entkoppeln des “ohmschen Kurzschluss”

Es gibt mittlerweile einige Router (z.B. die Fritzbox 6842) ohne Antennenumschalter oder automatischer Erkennung, die mit dem so genannten “ ohmschen Kurzschluss” wie er bei logarithmisch-periodischen Antennen vorherrscht nicht zurechtkommen. Anders als z.B. beim Speedport, der diesen “ohmschen Kurzschluss” benötig führt er bei obigen Routern dazu dass die angeschlossenen Antennen keine Empfangsverbesserung bringen.

Das Trennglied ist extrem klein (10x10mm) und mechanisch sehr stabil, so dass es bei den meisten Routern problemlos direkt nebeneinander am Antennenport montiert werden kann.

Sie benötigen je Antennenleitung ein Trennglied, also für ein LTE-Duo Set 2 Stück.

Technische Daten:
DC-Trennglied für LTE Anwendungen
mit kapazitiver Trennung des Innenleiters
Frequenzbereich: 50-3000MHz
im Metallgehäuse (20mm lang und 10 x10 breit)
Anschlüsse: SMA-Norm, Buchse/Stecker

www.imb-service.de
Großhandel und Kabelkonfektion
+49 (0)5067 / 24 90 750, gh@imb-service.de

SMA Verlängerung
SMA Stecker/Buchse
RG 58 lowloss

Hochwertige SMA Verlängerung aus
RG 58 lowloss Kabel
vergoldeter SMA Stecker und Buchse.
(Made in Germany).
Verpackt im Polybeutel

Lieferbare Längen:
2m Artikel-Nummer: poly-102880
5m Artikel-Nummer: poly-102917
10m Artikel Nummer: poly-103101

RG-KABEL 50 Ohm

Verwendung: z.B. in der Funktechnik; ähnliche Abmessungen wie das RG 58/C/U aber aufgrund geschäumter Isolation und der zusätzlicher Alu-Folie wesentlich bessere elektrische Werte.

- *2-fach geschirmt*
- *hohe Geflechtsdichte; Geflechtsdrähte aus verzinntem Kupfer*
- *sehr gute Dämpfungswerte*
- *gefertigt in Anlehnung an MIL-C-17*
- *Made in Germany*
- *erfüllt RoHS (EN 2002/95 EG bzgl. Schadstoff-Freiheit)*

RoHS Konform CE

Aufbau:	
Innenleiter	1.02 mm CU
Isolation	2.9 mm Zell-PE, +/- 0.1
Aussenleiter	
a)	Alu-Folie doppelt kaschiert
b)	Cu-Geflecht verzinnt
c)	
d)	
Mantel	5.00 mm PVC schwarz +/- 0.2
Elektrische Eigenschaften:	
Wellenwiderstand Impedanz	50 Ohm +/- 3
Kapazität (pF/m)	82
Verkürzungsfaktor (v/c)	0.81
Dämpfung bei 20°C (dB 100m)	
100 MHz - 10.3 400 MHz - 20,9 800 MHz - 30,1 1000 MHz - 33,7 1800 MHz - 46,6	2000 MHz - 49,6
Schirmungsmass (dB)	*>90 dB*
Gleichstromwiderstand (Ohm/km)	Innenleiter: 22 Aussenleiter: 14
Mechanische Eigenschaften:	
Minimaler Biegeradius	50 mm
Gewicht kg/km	+/- 41
Kupferanteil kg/km	+/- 29
Einsatzbereich C°	-20 bis + 70

www.imb-service.de
Großhandel und Kabelkonfektion
+49 (0)5067 / 24 90 750, gh@imb-service.de

Distribution

Elektrotechnischer Großhandel

Spezialkabelkonfektion

www.IMB-SERVICE.de

D-31167 Bockenem

Händlershop: www.imb-shop.com

Lieferantenübersicht

nutzen Sie unsere langjährigen guten Kontakte zu unseren Stammlieferanten aus der Kabelkonfektion. und fragen Sie Ihren Bedarf bei uns an.

Natürlich liefern wie auch Produkte von anderen Herstellern aus dem Bereich Elektrotechnik.
Fragen Sie bitte an: gh@imb-service.de

www.imb-service.de

Wir verbinden Hardware

D-31167 Bockenem

Handlager

Crimp-automaten Bundy + Stocko

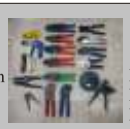
Handzangen für Kleinserien und Musterbau

Kleinserien-Fertigung

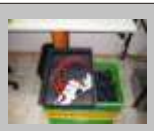
Kleinserien-Fertigung

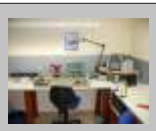
Mess- und Prüfplatz

Mess- und Prüfplatz

Kabelbäume
(auch Kleinserien und Muster)
mit elektrischer Prüfung.

Anschlussleitungen
mit Rundsteckverbindern
und elektrischer Prüfung

Koaxialleitungen in 50 und 75 Ohm

RGB Koaxialkabel

Flachbandleitungen
für alle Anwendungen

Glasfaserkabel in
50µ + 62,5µ
Pigtails + Jumper

Patchkabel CAT 5 / CAT 6
mit RJ 45 Steckverbindern
verschiedener Hersteller

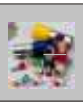

Kabelbäume
+
Einzeladern

Koaxialkabel
+
Flachbandleitung

Glasfaser
+
Netzwerkkabel

Kontaktdaten

Firmensitz + Produktion

M.Biester IMB-Service
Braunschweiger Str. 32
D-31167 Bockenem

Großhandel

FON: 05067 / 24 90 750
FAX: 05067 / 24 90 751
Mail: gh@imb-service.de

www.IMB-SERVICE.de
D-31167 Bockenem
Elektrotechnischer Groß- und Einzelhandel

Kabelkonfektion

FON: 05067 / 24 90 753
FAX: 05067 / 24 90 751
Mail: kabel@imb-service.de

IMB-SERVICE
Kabelkonfektion

Büro Nord

IMB-Service Biester
21073 Hamburg - Harburg
FON: 040 / 60 56 21 26
FAX : 05067 / 24 90 751
Mail: nord@imb-service.de

Büro West

Oberhausen-Osterfeld
FON: 0208 / 698 042 44
FAX : 05067 / 24 90 751
Mail: west@imb-service.de

Sie erreichen uns aus Österreich unter

Fon : 00437 205 15 772
Mail: imb-service@mail.austria.com

Sie erreichen uns aus der Schweiz unter

Mail: schweiz@imb-service.de

www.imb-service.de